Automatisierte Armaturen der

# Industriefabrik Schneider GmbH

vielfältige Lösungen für Ihren optimalen Produktionsprozess

INDUSTRIEFABRIK
ARMATUREN.FILTER

## Ihr flexibler Partner für automatisierte Lösungen

### Endschalter

- » mit Mikroschalter oder Näherungsinitiator
- » bis zu vier Mikroschalter oder Schlitzinitiatoren
- » verzahnte Schaltnocken sichern Schaltstellung
- » individuelle Schaltpunkte von 0° bis 360°,
- » Schutzart: IP67, IP68, ...
- » optional: M12 Magnetventilanschluss, LED- und Stellungsanzeige

### Magnetventile

- » 3/2 – 5/2-Wege-Magnetventile mit NAMUR-Lochbild
- » indirekt gesteuert, monostabil
- » mit Wendedichtung und Handbetätigung
- » Betriebsdruck bis 10 bar
- » Spannung: 230 V AC / 24 V AC
- » Schutzart: IP65 (IP66 optional)

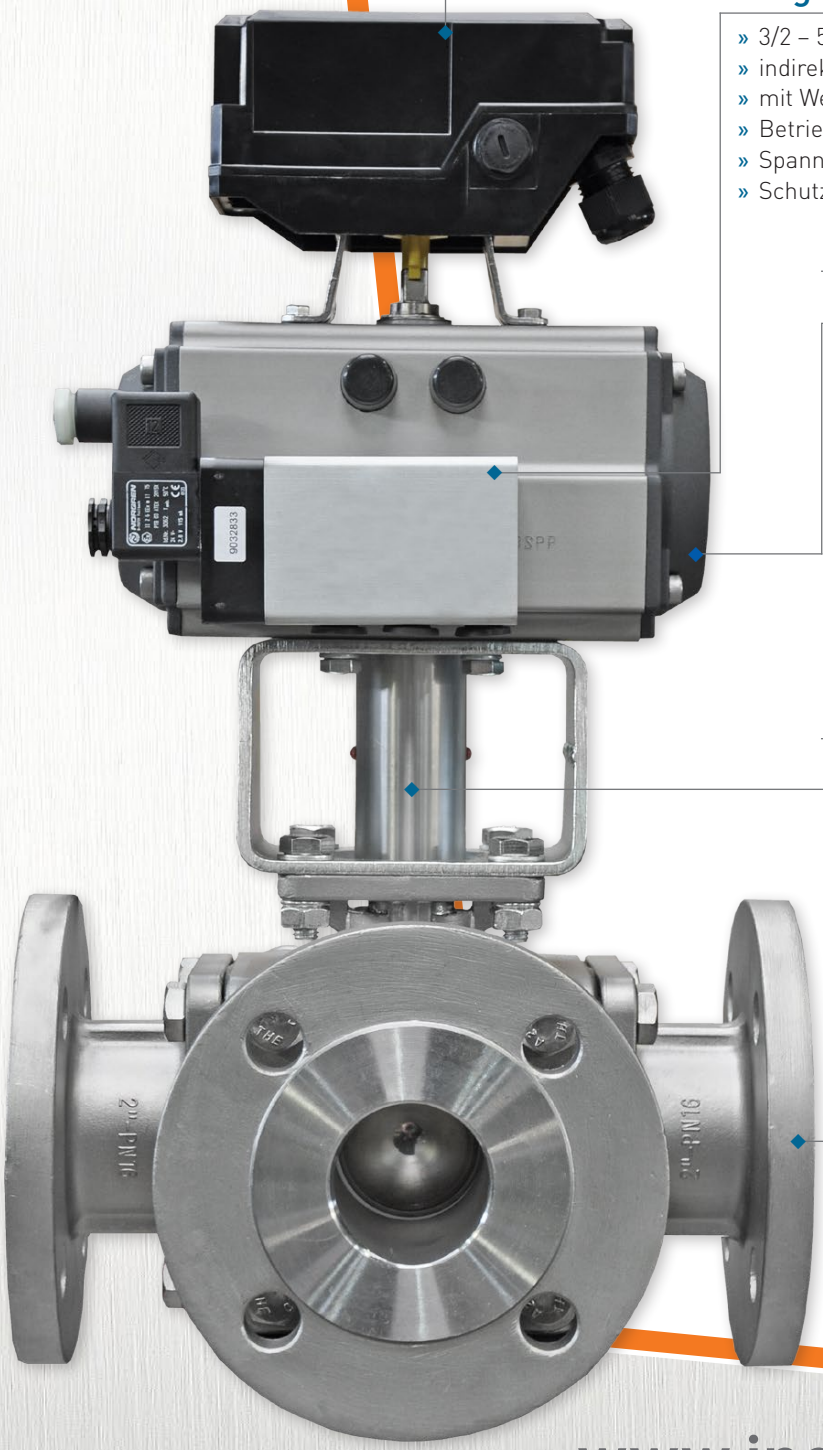

### Antriebe

- » Pneumatisch oder Elektrisch
- » einfach oder doppeltwirkend
- » Medium: Luft bzw. Neutralgase
- » Spannung:
  Multi-Volt 100 – 240 V AC (100 – 350 V DC)
  Niederspannung 12 – 48 V DC
- » Schwenkwinkel bis 270°
- » Drehmoment bis 2400 Nm
- » Spritzwasser- und feinstaubgeschützt
- » Optional: ATEX-Ausführung,
  Offshore-Beschichtung, FAILSAVE

### Montagesatz

- » Montagebrücke
- » Adapter / Kupplung
- » Spindelverlängerung
- » Reduzierhülsen

### Armaturen

alle Armaturen mit einem schwenkbaren Drosselkörper (auch von Ihnen bereitgestellte Armaturen) z. B.:

- » Kugelhahn
- » Absperrklappe
- » Kükenhahn

www.industriefabrik.com

INDUSTRIEFABRIK
ARMATUREN.FILTER

# Automatische Absperrklappen mit elektrischem & pneumatischem Antrieb

# Automatisierte Kugelhähne mit elektrischem & pneumatischem Antrieb

INDUSTRIEFABRIK
ARMATUREN.FILTER

# beheizbare automatisierte Kugelhähne mit pneumatischem Antrieb

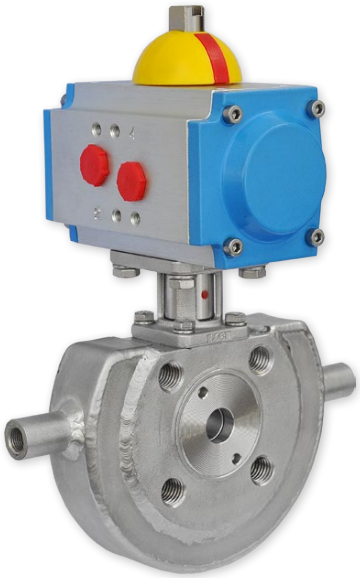

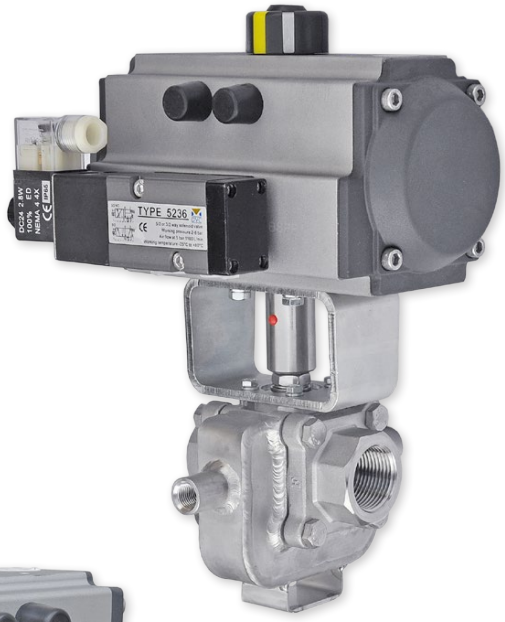


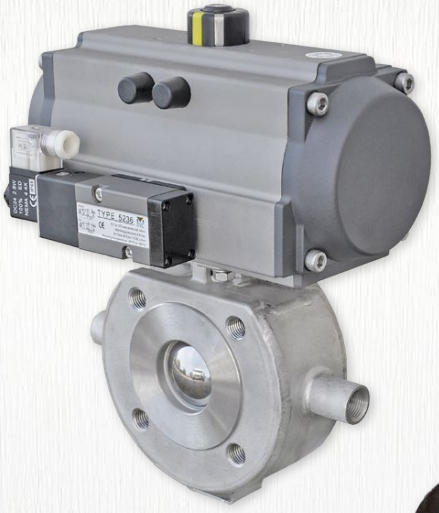


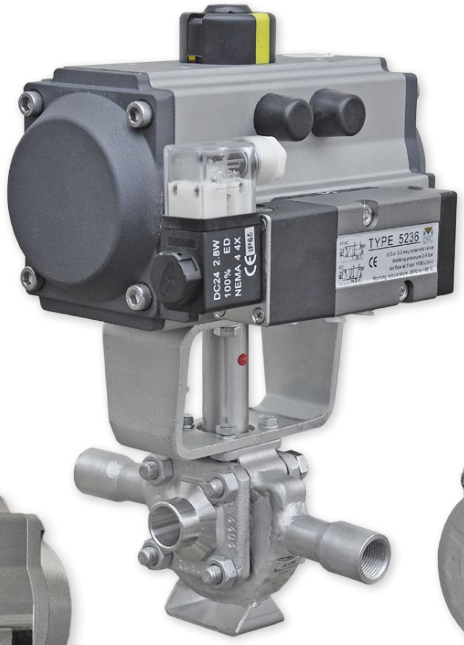

**beheizbare Kugelhähne** mit

- » mechanischem Endschalter und optischer Stellungsanzeige **DVC Typ 5320**
- » pneumatischem Schwenkantrieb **Air Torque Typ Edition 2000**
- » Magnetschalter mit NAMUR-Lochbild **DVC Typ 5226**

# Automatisierte Ventile

## Automatische

- » Schrägsitzventile
- » Absperrventile
- » Stellventile
- » Regelventile
- » Magnetventile

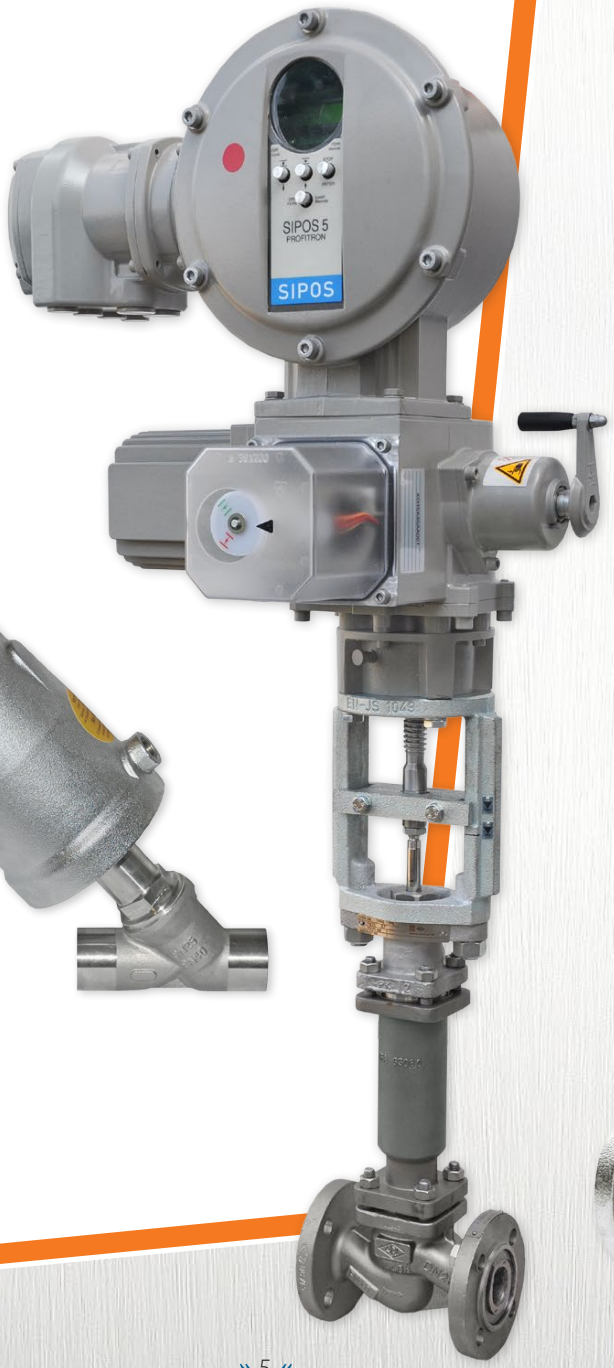


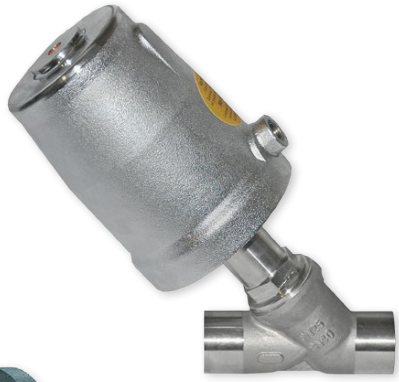

# Automatisierte Absperrklappe

zentrische Absperrklappe mit pneumatischem Antrieb und Magnetventil

KSB

## Pneumatischer Antrieb **DYNACTAIR 12**

- einfach wirkender pneumatischer Antrieb
- Kraftübertragung durch Ritzel und Zahnstange
- Spritzwasser- und feinstaubgeschützt (IP 65)
- Gehäuse: Gusseisen mit Lamellengraphit EN-JL 1040
- Medium: Luft bzw. beliebiges Neutralgas, gefiltert, trocken oder geschmiert, bei Druck von 3 ... 8 bar
- Temperaturbereich: –20°C ... +80°C

## zentrische Absperrklappe **BOAX-S**

- weich dichtend, einteiliges Gehäuse
- Zwischenflansch oder Endklappe
- Nennweite: DN20 – DN200, weitere auf Anfrage
- Druckstufe: PN6/10/16
- Gehäuse: Sphäroguss EN-GJS-400-15
- Scheibe: Edelstahl 1.4301
- Sitz (Dichtung): EPDM oder Nitril
- Temperatur:
  EPDM: -15 °C ... +130 °C
  Nitril: -10 °C ... +90 °C

## Magnetventil **NAMUR 551**

- Air Valve JOUCOMATJC NAMUR 551 R1011
- Schutzart IP65
- Magnetventillyp 5/2 monostabil
- Eingangssignal Elektrisch
- Spannung: 24 V Wechselstrom
- Anpassung für Antriebtyp DYNACTAIR

optional:

- Antrieb doppeltwirkend
- Visuelle Stellungsanzeige
- Endklappe
- Endschalterbox
- Stellungsregler

# Automatisierter Kugelhahn

3-teiliger
DVC Kugelhahn mit
pneumatischem
AIR TORQUE Antrieb

## Pneumatischer Antrieb **Edition 2010**

- Antrieb pneumatisch gemäß DIN EN 15714-3
- ausgelegt für 3 ... 8 bar Steuerdruck
- einfach / doppelt wirkend, 0° ... 90°, auf Anfrage 180°
- Gehäuse ALODUR, Laufflächen gleiteloxiert
- Kolben mechanisch bearbeitet, anodisiert
- Welle mechanisch bearbeitet, anodisiert
- Einsatzbereich -15 °C ... +150 °C

## 3-teiliger Kugelhahn **Typ 1210 / 1310**

- Nennweite: DN08 – DN100
- Druckstufe: bis PN125
- voller oder reduzierter Durchgang
- 3-fach abgedichtete Schaltwelle
- Aufbauflansch gemäß DIN ISO 5211
- Gewinde oder Schweißenden
- Gehäuse:
  Stahl 1210: A216 Gr. WCB
  Edelstahl 1310: AISI 316 CF8M
- Kugel: Edelstahl AISI 316
- Dichtung: PTFE+GFK (25 %)
- Temperatur:
  Stahl: -28 °C ... +250 °C
  Edelstahl: -38 °C ... +250 °C

## Adapter / Brücke

- gemäß DIN EN 15081
- Brücke Stahl verzinkt oder Edelstahl 1.4301
- Adapter Edelstahl 1.4305

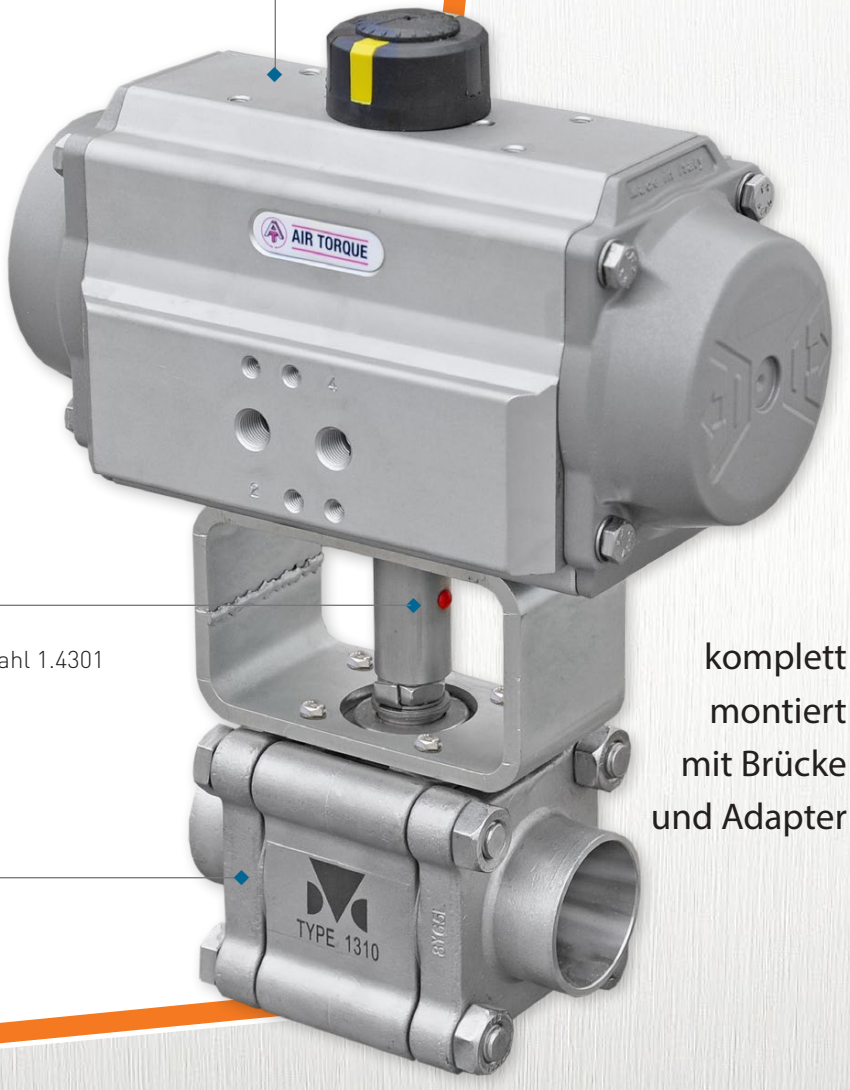


komplett
montiert
mit Brücke
und Adapter

# Automatisierter Kugelhahn

2-teiliger
BEE Kugelhahn mit
pneumatischem
AIR TORQUE Antrieb

BEE AIR TORQUE ROTECH SYSTEMKOMPONENTEN

## Endschalterbox mit Näherungsinitiator **TPF**

- verzahnte Schaltnocken
- individuelle Schaltpunkte von 0° bis 360°
- Näherungsinitiator
- Gehäusedeckel: Makrolon, transparent
- Schutzart: IP 67 gemäß DIN EN 60529
- Dichtung: EPDM
- Systemanschluss: Kabelverschraubung M20×1,5
- Temperatur / Spannung / Schaltfrequenz: optional nach Typ

## Pneumatischer Antrieb **Edition 2010**

- Antrieb pneumatisch gemäß DIN EN 15714-3
- ausgelegt für 3 ... 8 bar Steuerdruck
- einfach / doppelt wirkend, 0° ... 90°, auf Anfrage 180°
- Gehäuse ALODUR, Laufflächen gleiteloxiert
- Kolben mechanisch bearbeitet, anodisiert
- Welle mechanisch bearbeitet, anodisiert
- Einsatzbereich -15 °C ... +150 °C

## Magnetventile **9710000**

- 5/2-Wege-Magnetventil mit NAMUR-Lochbild
- pannung: 24 V, 1,6 W
- Steuerdruck: 2 – 8 bar

## **Schaltwellenverlängerung**

- für Kugelhähne von DN15 – DN200
- Material: Edelstahl 1.4301 / Stahl
- Optional mit Fettnippel als Leckageschutz

**Baulänge:**
DIN EN 558-1
Reihe 1 / Reihe 27

**Variante Edelstahl:**
Gehäuse (1.4408)
Typ 71 ME

## 2-teiliger Kugelhahn **Typ 71 MS**

- Nennweite: DN15 – DN200
- Druckstufe: PN16 / PN40
- voller Durchgang; silikonfrei
- Dichtfläche B1; O-Ring Viton
- ausblassichere Schaltwelle
- Antistatikausführung, Kugel 3-seitig gekammert
- Aufbauflansch gemäß DIN ISO 5211
- Gehäuse: Stahlguss GP240 GH+N (1.0619+N)
- Kugel: Edelstahl 1.4408
- Dichtung: PTFE+GF
- Temperatur: -20 °C – +180 °C; Gas -20 °C – +60 °C
- Verwendung: Öl, Druckluft, Wasser, Kraftstoffe

# Automatisierter Kugelhahn

2-teiliger
BEE Kugelhahn mit
pneumatischem
AIR TORQUE Antrieb

AIR TORQUE BEE ROTECH SYSTEMKOMPONENTEN

## Endschalterbox mit Mikroschalter **TCR**

- verzahnte Schaltnocken
- individuelle Schaltpunkte von 0° bis 360°
- Gehäusedeckel: Makrolon, transparent
- Schutzart: IP 65 gemäß DIN EN 60529
- Dichtung: EPDM
- Systemanschluss: Kabelverschraubung M20×1,5
- Temperatur / Spannung / Schaltfrequenz: optional nach Typ

## Pneumatischer Antrieb **Edition 2010**

- Antrieb pneumatisch gemäß DIN EN 15714-3
- ausgelegt für 3 ... 8 bar Steuerdruck
- einfach / doppelt wirkend, 0° ... 90°, auf Anfrage 180°
- Gehäuse ALODUR, Laufflächen gleiteloxiert
- Kolben mechanisch bearbeitet, anodisiert
- Welle mechanisch bearbeitet, anodisiert
- Einsatzbereich -15 °C ... +150 °C

## 2-teiliger Kugelhahn **Typ KSL 75 F**

- Nennweite: DN15 – DN150 (KSL 77 F: DN125 – DN250)
- Druckstufe: PN16
- voller Durchgang
- ausblassichere Schaltwelle
- schwimmende Kugel, 3-seitig gekammert
- Aufbauflansch gemäß DIN ISO 5211
- O-Ring: 1 × Viton, 1 × NBR
- Gehäuse: Sphäroguss EN-JS1030
- Kugel: Edelstahl 1.4408
- Dichtung: PTFE+GF
- Temperatur: -20 °C – +180 °C
- Verwendung: Öl, Druckluft, Wasser, Kraftstoffe, ...

## Magnetventile **9710000**

- 5/2-Wege-Magnetventil mit NAMUR-Lochbild
- Spannung: 24 V, 1,6 W
- Steuerdruck: 2 – 8 bar

## **Adapter / Brücke**

- gemäß DIN EN 15081
- Brücke Stahl verzinkt oder Edelstahl 1.4301
- Adapter Edelstahl 1.4305

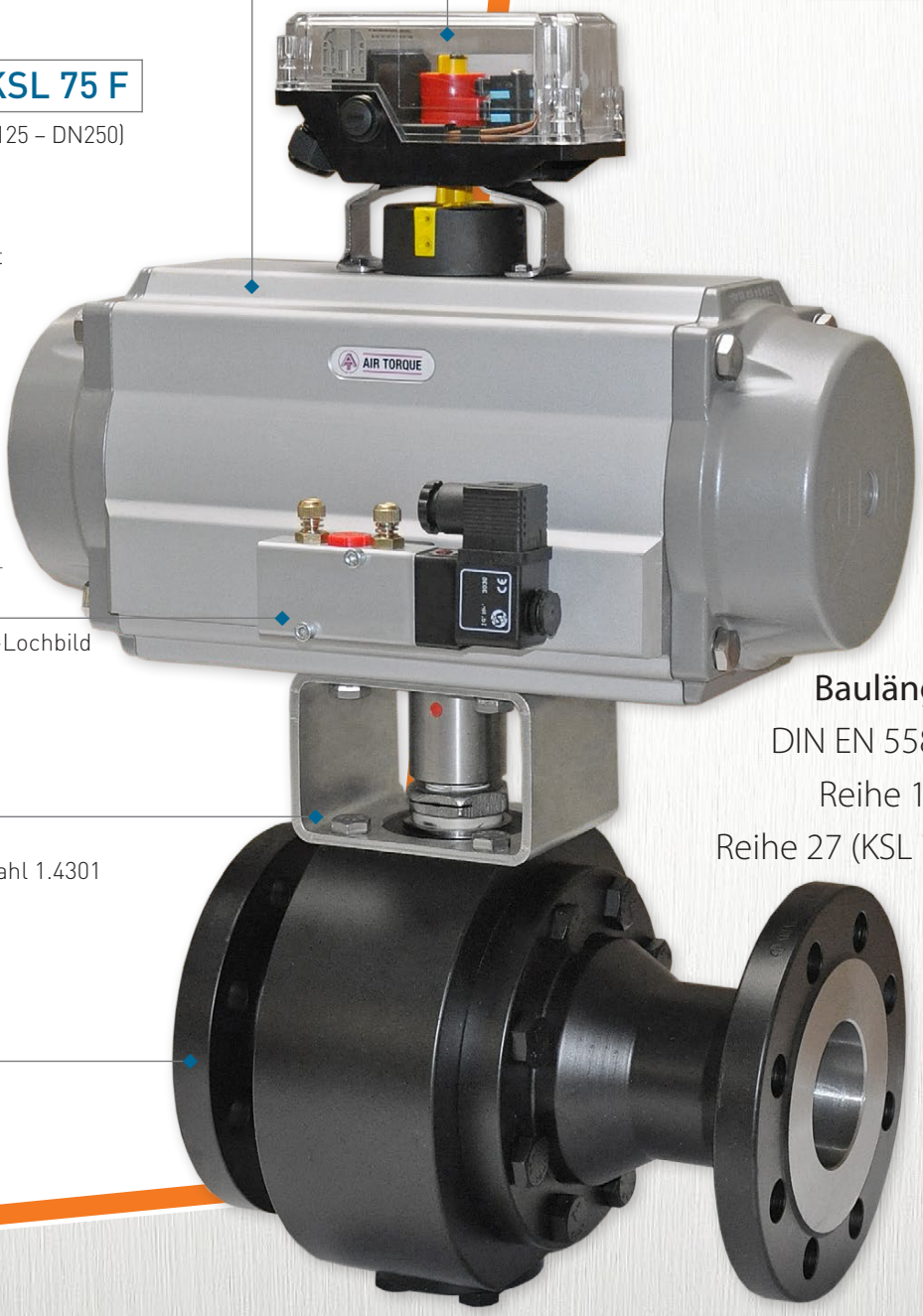


**Baulänge:**
DIN EN 558-1
Reihe 14 /
Reihe 27 (KSL 77)

# Zubehör für den Antriebsaufbau

Kupplungen /
Adapter für Antriebe

Montagebrücken

Reduzierhülsen

Spindelverlängerungen

## Industriefabrik Schneider GmbH

Rosenweg 3
06780 Zörbig, OT Großzöberitz
Telefon: +49 (0) 34956 / 3996-0
Fax: +49 (0) 34956 / 3996-66
E-Mail: info@industriefabrik.com
Web: www.industriefabrik.com