INDUSTRIEFABRIK
VALVES. FITTINGS. PLANTS. STRAINERS

Anforderungsformular PLAST 25 für Armaturen und Schläuche

Rosenweg 3
Zörbig, OT Großzöberitz
D-06780

Phone: +49 (0) 34956 3996-0
Fax: +49 (0) 34956 3996-66
E-Mail: info@industriefabrik.com

Firma:	
Name:	
Position:	
Straße:	
Postleitzahl:	
E-Mail:	
Phone:	
Fax:	
Ihre Projektnummer:	

IFS-PLAST25 für Industriearmaturen

Isoliermaterial: Thermo-E-Glasnadelmatten mit Klettverschluss / Schnallenverschluß
Temperatur: bis 550 °C; andere auf Anfrage
Materialstärke: 25 mm; andere auf Anfrage
Dichte: 660 g/m² – Füllung E-glass: 120 kg/m³

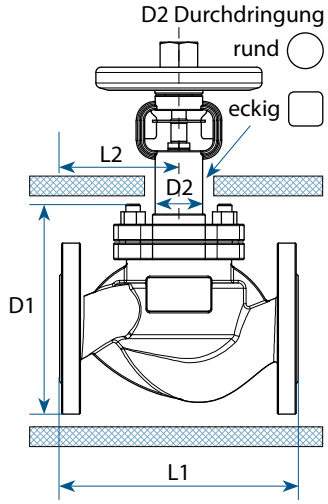

Alle Maße sind Objektmaße ohne Zugabe!

Durchmesser **D1** [mm]	**D2** [mm]	Durchdringung **D2** eckig	Länge **L1** [mm]	**L2** [mm]	Art der Armatur	Stück
		☐				
		☐				
		☐				
		☐				
		☐				
		☐				
		☐				
		☐				
		☐				
		☐				
		☐				
		☐				

Kugelhähne, Absperrventile, Y-Schmutzfänger, Kondensatableiter, Schrägsitzventile, Kompensatoren, ... mit Flansch-, Schweiß- und Gewindeverbindungen

IFS-PLAST25 für Schläuche / flexible Rohre

Isoliermaterial: Thermo-E-Glasnadelmatten mit Klettverschluss / Schnallenverschluß
Temperatur: bis 550 °C; andere auf Anfrage
Materialstärke: 20 mm; andere auf Anfrage
Dichte: 660 g/m² – Füllung E-glass: 120 kg/m³

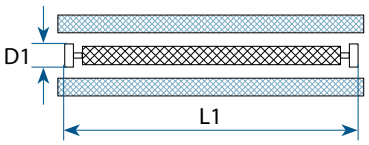

Alle Maße sind Objektmaße ohne Zugabe!

Durchmesser **D1** [mm]	Länge **L1** [mm]	Art der Armatur	Stück

flexible Schläuche, Dampfschläuche, Druckschläuche, Energieketten, ...